EX231W/EX231Wp 外形図

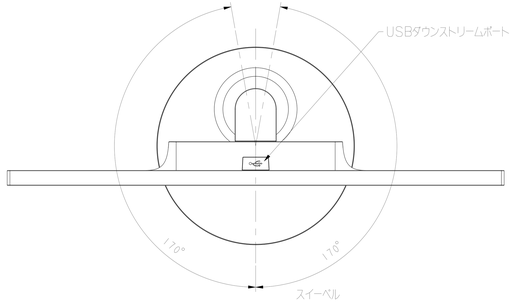

・チルト台調節

チルト調節角度	:	+30°～-5°
スイーベル調節角度	:	左右170°
高さ調節範囲	:	110mm
ピボット調節角度	:	90°（時計回り）

・質量

スタンド有り	:	4.2kg
スタンド無し	:	2.8kg

・キャビネット色

白モデル

フロントベゼル	:	ホワイティッシュグレー
リアカバー	:	ホワイティッシュグレー
スタンド	:	ホワイティッシュグレー（塗装）
	:	アルミニウムシルバー（生地）

黒モデル

フロントベゼル	:	ピュアブラック
リアカバー	:	ピュアブラック
スタンド	:	ピュアブラック

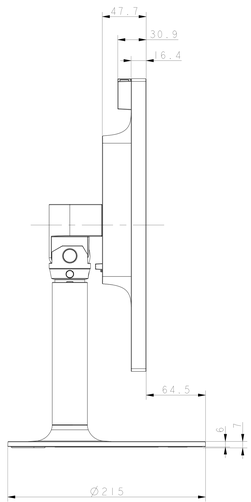

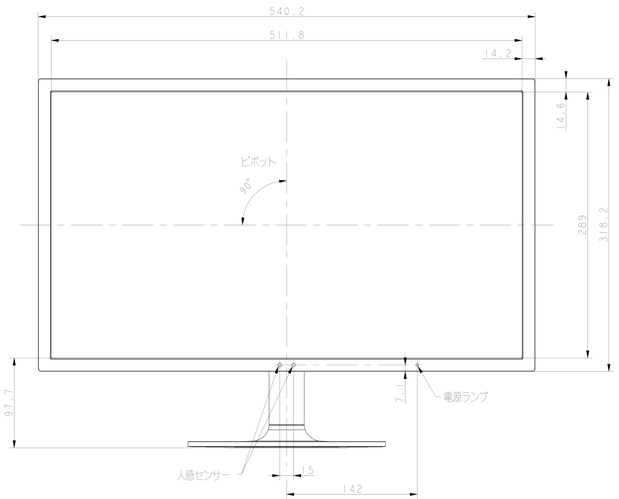

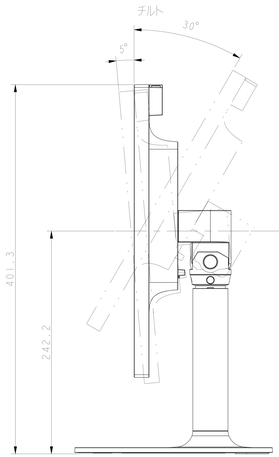

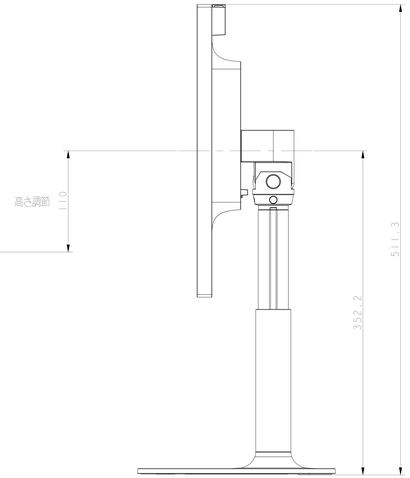

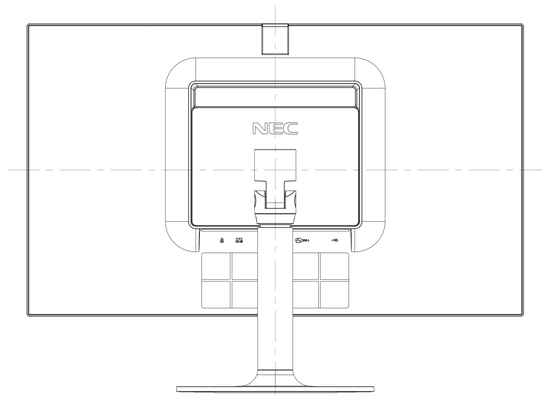

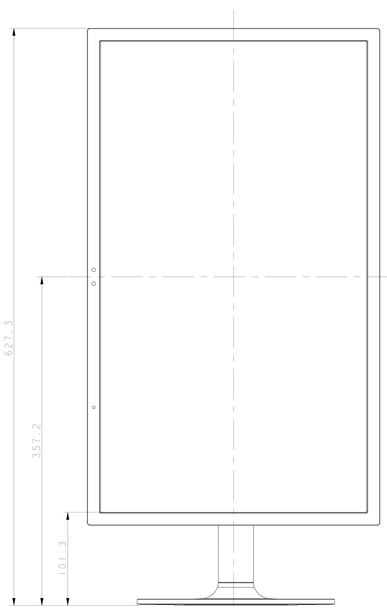

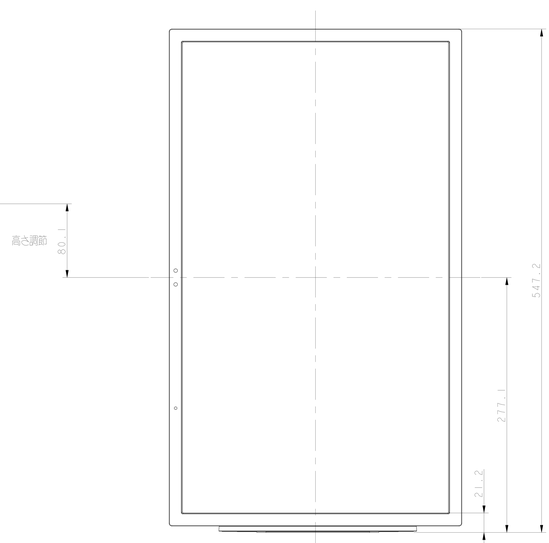

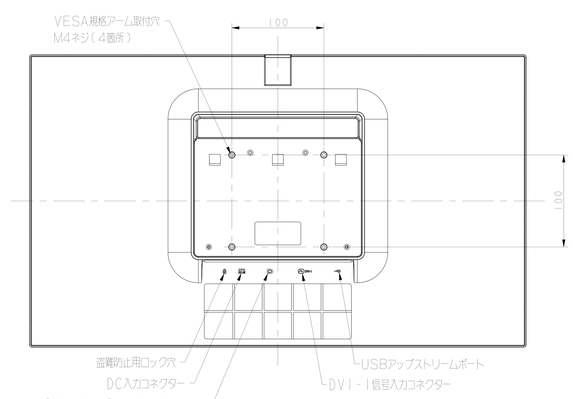

View: without stand